Electrolux PROFESSIONAL

Standard nerezový program Pracovní stůl 750x750mm, se zadním límcem, ROHOVÝ

POL. #:

MODEL #:

PROJEKT #

SIS #

AIA #



132760 (TGAPN) PRACOVNÍ STŮL ROHOVÝ 750X750MM

Zkrácená specifikace

Položka č.

50 mm silná pracovní deska z ušlechtilé nerez oceli AISI 304, 1mm, je opatřena hluk tlumícím materiálem, se zahnutými rohy a je zesílena vodovzdornou, nehořlavou deskou. Zadní zvýšený límec V=100 mm na obou stranách s integrovaným oblým rohem. Nerezové AISI 304 čtvercové nohy 40x40 mm, výškově stavitelné.

SCHVÁLENO:

Hlavní funkce a vlastnosti

- Konstrukce stolů je testována na pevnost, stabilitu a spolehlivost.

Konstrukce

- Pracovní deska sendvičové konstrukce je 50 mm vysoká, vyrobená z ušlechtilé nerez oceli AISI 304 10/10, opatřena hluk tlumícím materiálem, se zahnutými rohy pro ochranu pracovníků kuchyně a je zesílena vodovzdornou deskou.
- Čtvercové nohy z uzavřených profilů 40x40 mm z nerez oceli AISI 304 s možností výškové úpravy.
- Pracovní deska vespod s připravenými otvory pro montáž nohou bez použití šroubů k usnadnění instalace.
- Stoly lze doplnit bohatou nabídkou extra příslušenství: zásuvkami o šířce 400mm (vhodné pro GN) či 600mm, sadami 4 zásuvek, spodní policí, třístranným rámem nebo sadou otočných koleček.
- Spodní plné police o síle 40mm (extra příslušenství) rovněž vyrobeny z nerez oceli AISI 304 se snadnou a rychlou montáží jsou umístěny 200mm od podlahy pro snadné čištění pod policí. Pro instalaci sady 4 zásuvek je třeba objednat i spodní polici.
- Zadní zvýšený límec 100mm s oblým hygienickým rohem s rádiusem 10mm, 13mm silný určený k umístění ke zdi.
- Dodáváno v demontovaném stavu.

Extra příslušenství

- Sada 4 koleček (2 s brzdou) prům.100mm ke stolům a mycím stolům (celková výška V=985mm) PNC 855150 ❑
- Zásuvka pro GN1/1, max. H=100mm, 400mm. PNC 855280 ❑
- Zásuvka 600x650 mm. PNC 855281 ❑
- Dodatečná zásuvka 600x600mm, max. H=100mm (pro sestavení sady 2, 3 a 4 zásuvek). PNC 855295 ❑
- Dodatečná zásuvka GN1/1 (pro sestavení sady 2, 3 a 4 zásuvek), 400mm. PNC 855298 ❑

Standard nerezový program
Pracovní stůl 750x750mm, se zadním límcem, ROHOVÝ

Zepředu

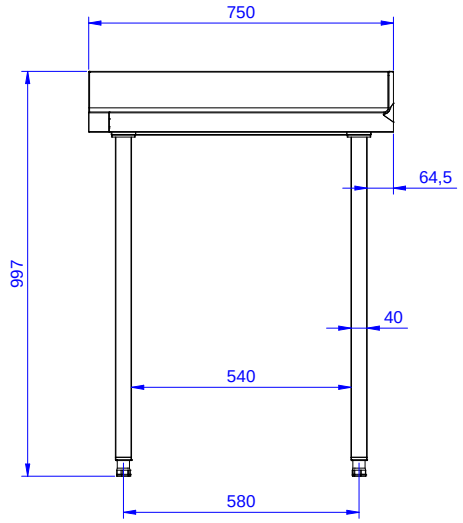

Boční

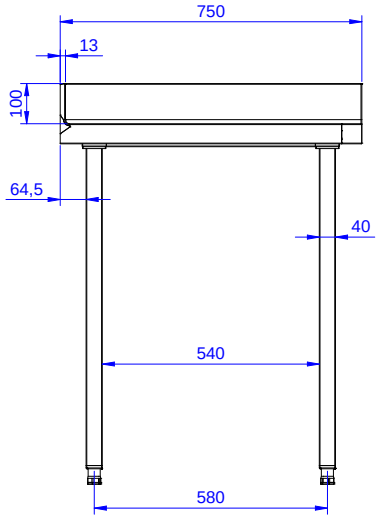

Shora

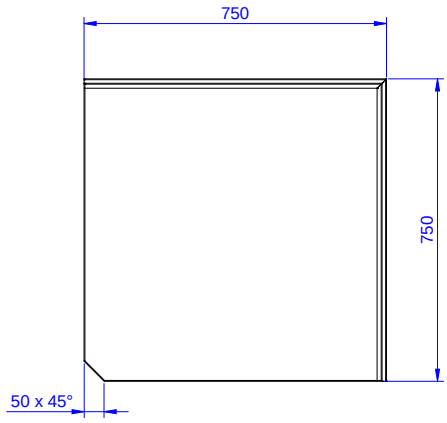

Hlavní informace

Vnější rozměry, Šířka 132760 (TGAPN)	750 mm
Vnější rozměry, Hloubka	750 mm
Vnější rozměry, Výška	1000 mm
Zadní zvýšený límec, výška	100 mm
Zadní zvýšený límec, hloubka	13 mm
Zadní zvýšený límec, radius	R=10
Síla pracovní desky	50 mm
Netto váha:	35 kg

Společnost si vyhrazuje právo provádět změny v produktech bez předchozího upozornění. Všechny informace byly správné v době tisku.

2026.11.19